종합내지완(01~84p) 2016.5.13 5:16 PM 페이지43 거호 CMYK

GAMMA COLONNE II

다소 줄어든 취부길이와 리프트 칼럼 상부의 케이블콘센트로 만들어진, GAMMA COLONNE의 성공으로 이루어낸 모델입니다. 메모리(분압기)의 추가적인 장치설비가 가능하며, 병원과 의료용 침대용으로 적합합니다.

작동 원리

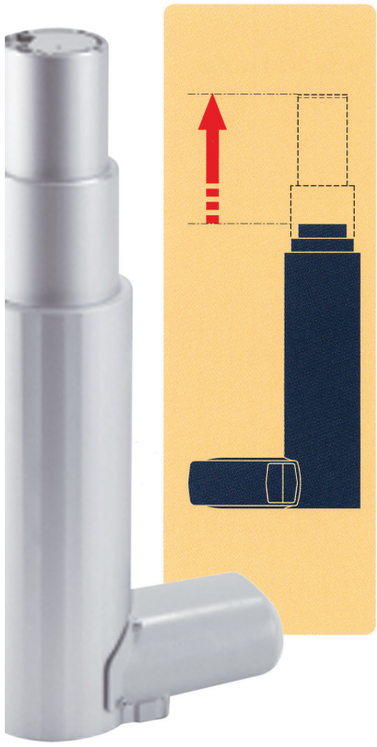

앞면

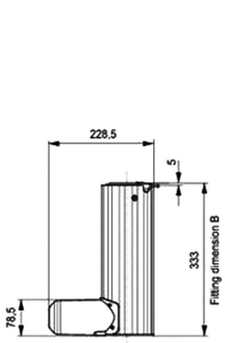

옆면

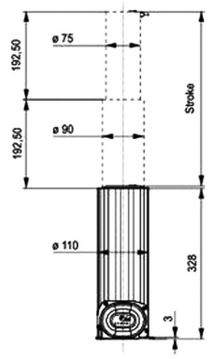

윗부분

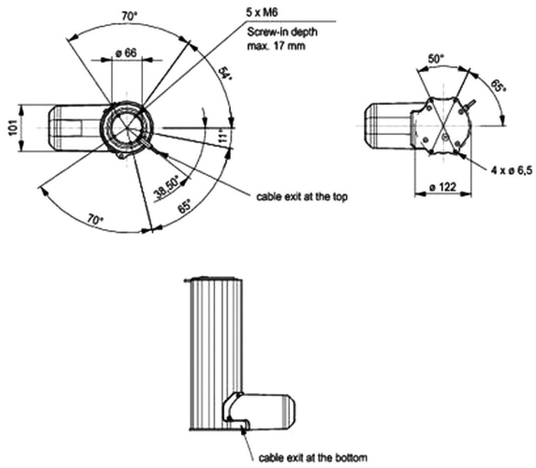

기술자료

전기실린더 타입	전기리프트
보호분류(전기적 보호 등급)	보호분류 III등급
보호 등급(방진, 방수 등급)	IP54
전기실린더 전압	24V DC
의무사용시간	10%(2분 작동 후 18분 휴지)
하중유형	미는 힘/당기는 힘
행정거리(Stroke)	380mm
수직하중	중심하중 최대 2000N
측면하중(bending moment)	400mm의 외팔보에서 최대 700N
조정스피드	최대 17mm/s
고정취부길이	333mm
색상	밝은 회색
재질	피막 처리된 알루미늄
사용온도	+10°C – +40°C
장치옵션	메모리(분압기), 직접 나사 연결용 기본 플레이트, 바닥면의 케이블 출구, 상/하판 장착 플레이트 사이의 균등